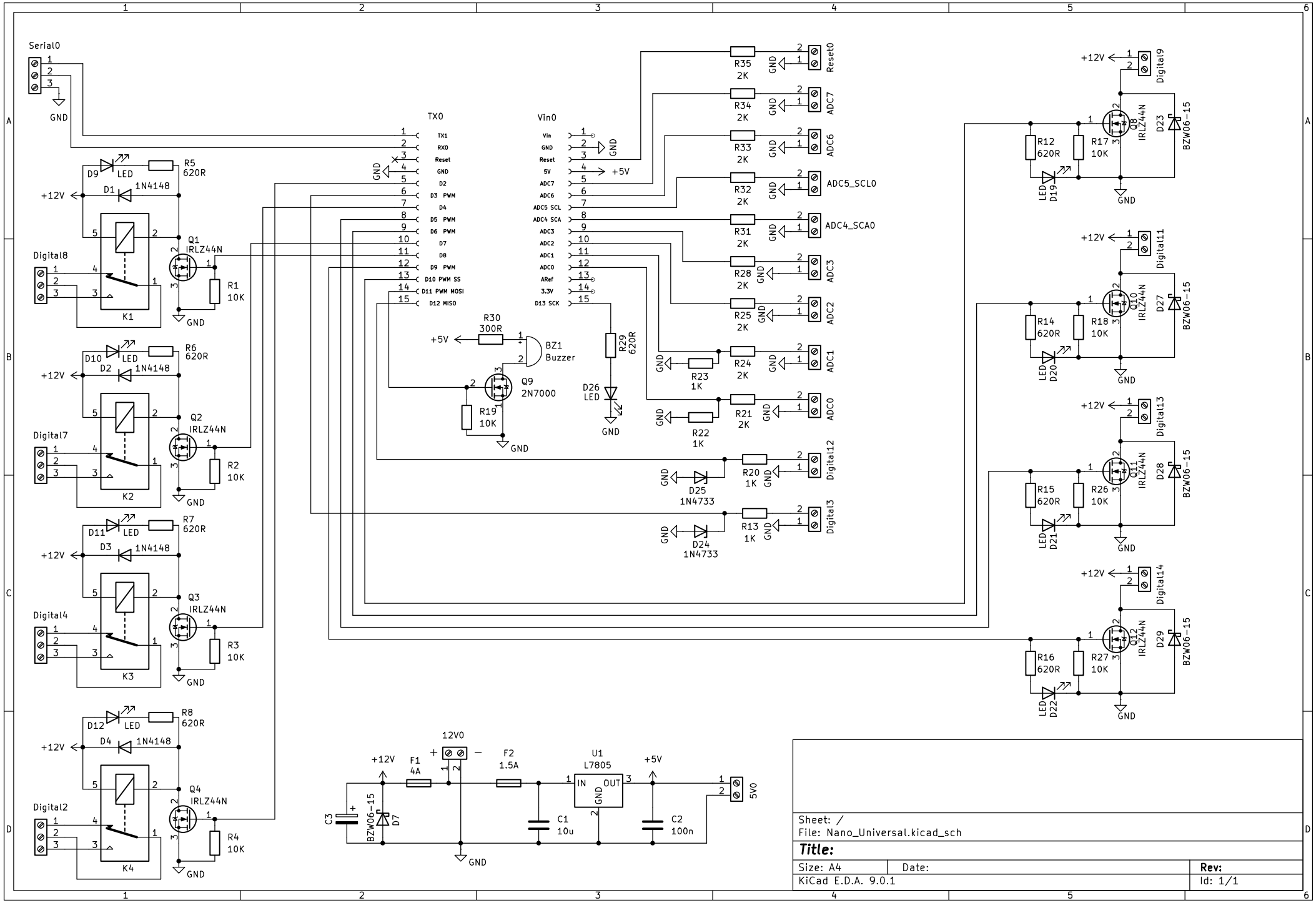
Serial0
GND
TX0
TX1
RX0
Reset
GND
D2
D3 PWM
D4
D5 PWM
D6 PWM
D7
D8
D9 PWM
D10 PWM SS
D11 PWM MOSI
D12 MISO
Vin0
Vin
GND
Reset
5V
ADC7
ADC6
ADC5 SCL
ADC4 SCA
ADC3
ADC2
ADC1
ADC0
ARef
3.3V
D13 SCK
+5V
R35 2K
R34 2K
R33 2K
R32 2K
R31 2K
R28 2K
R25 2K
R24 2K
R21 2K
R20 1K
R13 1K
R23 1K
R22 1K
Reset0
ADC7
ADC6
ADC5_SCL0
ADC4_SCA0
ADC3
ADC2
ADC1
ADC0
Digital12
Digital3
D25 1N4733
D24 1N4733
R30 300R
BZ1 Buzzer
Q9 2N7000
R19 10K
R29 620R
D26 LED
+12V
D9 LED
R5 620R
D1 1N4148
Q1 IRLZ44N
R1 10K
Digital8
K1
D10 LED
R6 620R
D2 1N4148
Q2 IRLZ44N
R2 10K
Digital7
K2
D11 LED
R7 620R
D3 1N4148
Q3 IRLZ44N
R3 10K
Digital4
K3
D12 LED
R8 620R
D4 1N4148
Q4 IRLZ44N
R4 10K
Digital2
K4
Digital9
R12 620R
R17 10K
Q8 IRLZ44N
D23 BZW06-15
LED D19
Digital11
R14 620R
R18 10K
Q10 IRLZ44N
D27 BZW06-15
LED D20
Digital13
R15 620R
R26 10K
Q11 IRLZ44N
D28 BZW06-15
LED D21
Digital14
R16 620R
R27 10K
Q12 IRLZ44N
D29 BZW06-15
LED D22
12V0
F1 4A
F2 1.5A
U1 L7805
IN
OUT
C1 10u
C2 100n
C3
BZW06-15 D7
5V0
Sheet: /
File: Nano_Universal.kicad_sch
Title:
Size: A4
Date:
Rev:
KiCad E.D.A. 9.0.1
Id: 1/1