{t9/LCL/!¢Lhb	
[λăúŜŘ Ŏ2NŘ óHú	oDMΦЛ
±2fűI·ƎŜ	нрл±ʃ рл I Î
L !	мл
[Y I	лΦу
/È dƷC	лΦм
/è yC	нΦн
¦ úŜăú tKb ʅ± ŘŎ	нΦм
¦ úŜăú tЬbKDyŘ ʅ± ŘŎ	нΦм
a I·È̂Φ fŜI·ʅI·ƎŜ /dzNNŜyŭ нрл±πрл I Î Y !	нÈ̂лΦо
/ŜNúλŦλŎI·úλ2y	CE

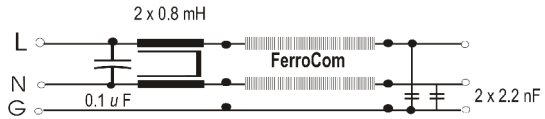

/Lw/¦L¢

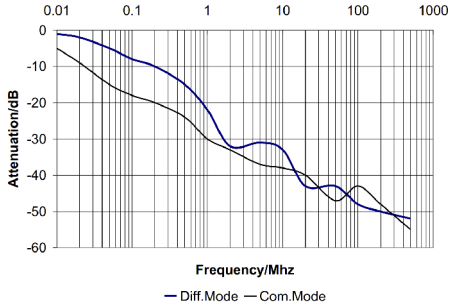

¢¸tL/![!¢¢9b¦ !¢Lhb

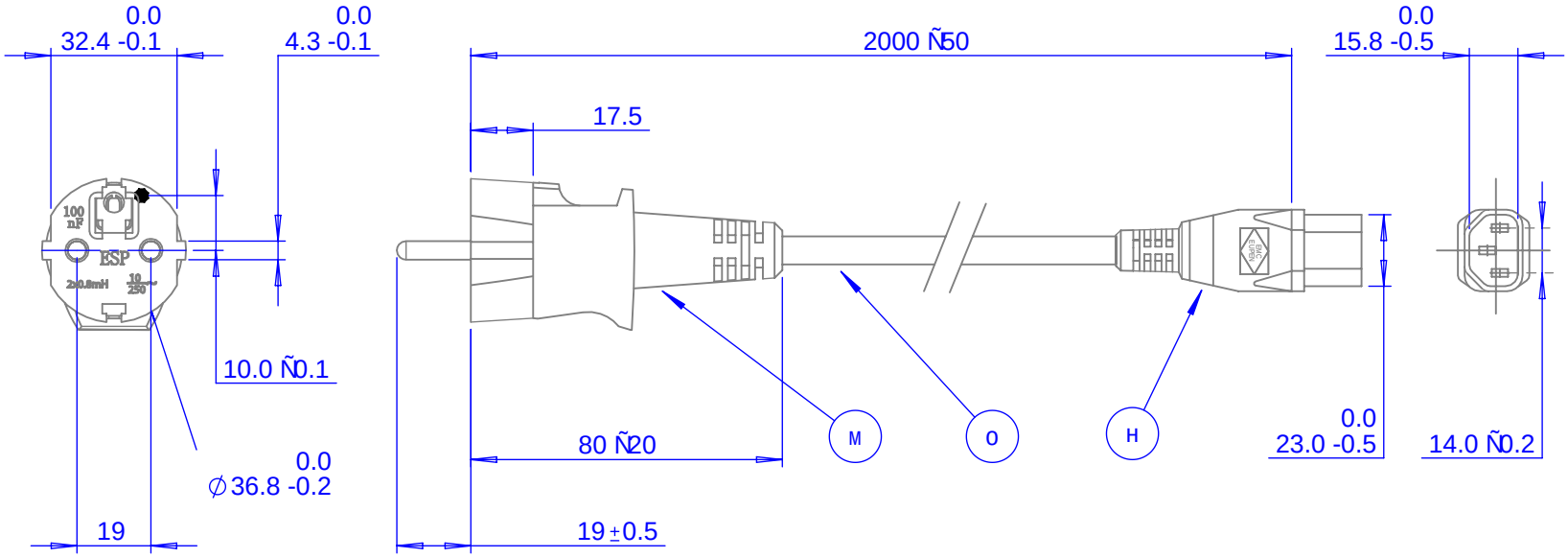

/hb{¢w¦/¢Lhb

MΦ t[¦DY	!ŎŎ2NŘλyƎ ú2 /99 Tπ±LL øλúK Ř2dzōfŜ LJN2úŜŎúλØŜ Ŏ2yŘdzŎú2N äëăúŜY ±59K¦¢9 øλúK ōdzλfú λy · ÔI·LJI·ŎλÚ2N I·yŘ Ô2YY2yYY2ŘŜ λyŘdzŎú2NΦ
HΦ /!.[9 9b5Y	!LJLJfλI·yÔŜ Ô2dzLJfŜN I·ŎŎ2NŘλyƎ ú2 L9/ слонлπ/мо øλúK λyōdzλfú ¸ ÔI·LJI·ŎλÚ2Nä нΦнyC к нрл±
OΦ /!.[9Y	E 301305 AWM 20740 18AWG 60 C 300V, [2øπLJI·äă I·fdzYλyōzY Ŧ2λf ăKλŜfŘŜŘ ÔI·ōfŜ øλúK ŦŜNNλúŜ Ô2I·úŜŘ ôCŜNN2/2Yú fλyŜ I·yŘ yŜdzúNI·f Ô2yŘdzŎú2Nä ótэbú Ŧ2N KλƎK ŦNŜIjdzŜyÔè LJŜNŦ2NYI·yÔŜΦ
[9bD¢ I Y	н YŜúŜNäΦ
/h[h¦wY	[λƎKú ƎNŜè ów! [тлорú øλúK f2yƎλúdzŘλyI·f blue äúNλLJŜΦ
C[! a9 ¢9{¢Y	!ŎŎ2NŘλyƎ ú2 ¦[± ² πм I·yŘ ±59 лтпнΣ LJI·Nú улпΦ

9a/9dzLJŜy

рлоо LyŘdzäúNλI·f w2I·RΦΣ . fŘƎΦ c CI·NYλyƎŘI·fŜΣ bW лттнт тонπфмфπммлл ¢ŜfŜLJK2yŜ äI·fŜä ƧŜYÔŜdzLJŜyΦÔ2Y øøøΦŜYÔŜdzLJŜyΦÔ2Y

wŜØΦ	5I·úŜ
M	скмрклр
H	ткннклр
O	мммкмлкнн

5øƎ y2Y	9{πнлм	
{úètŜ y2Y	La¦πмо	
5ŜăÔY	9a/t2øŜN /2NŘ øλúK .dzλfú LyCλfúŜN 9fŜYŜyúä	
5NI·øyY	[w!	ммкмлкнн
/KŜŎ]ŜŘY	²W²	мнкмокнн
!LJLJN2ØŜŘY	W²²	мнкмокнн
!LJLJN2ØI·fY 5ŜŎfI·NI·úλ2y2Ŧ /2yŦ2NYλúè		
{KŜŜúY м	{λÎŜY [ŜúúŜN	¦yλúäY YY