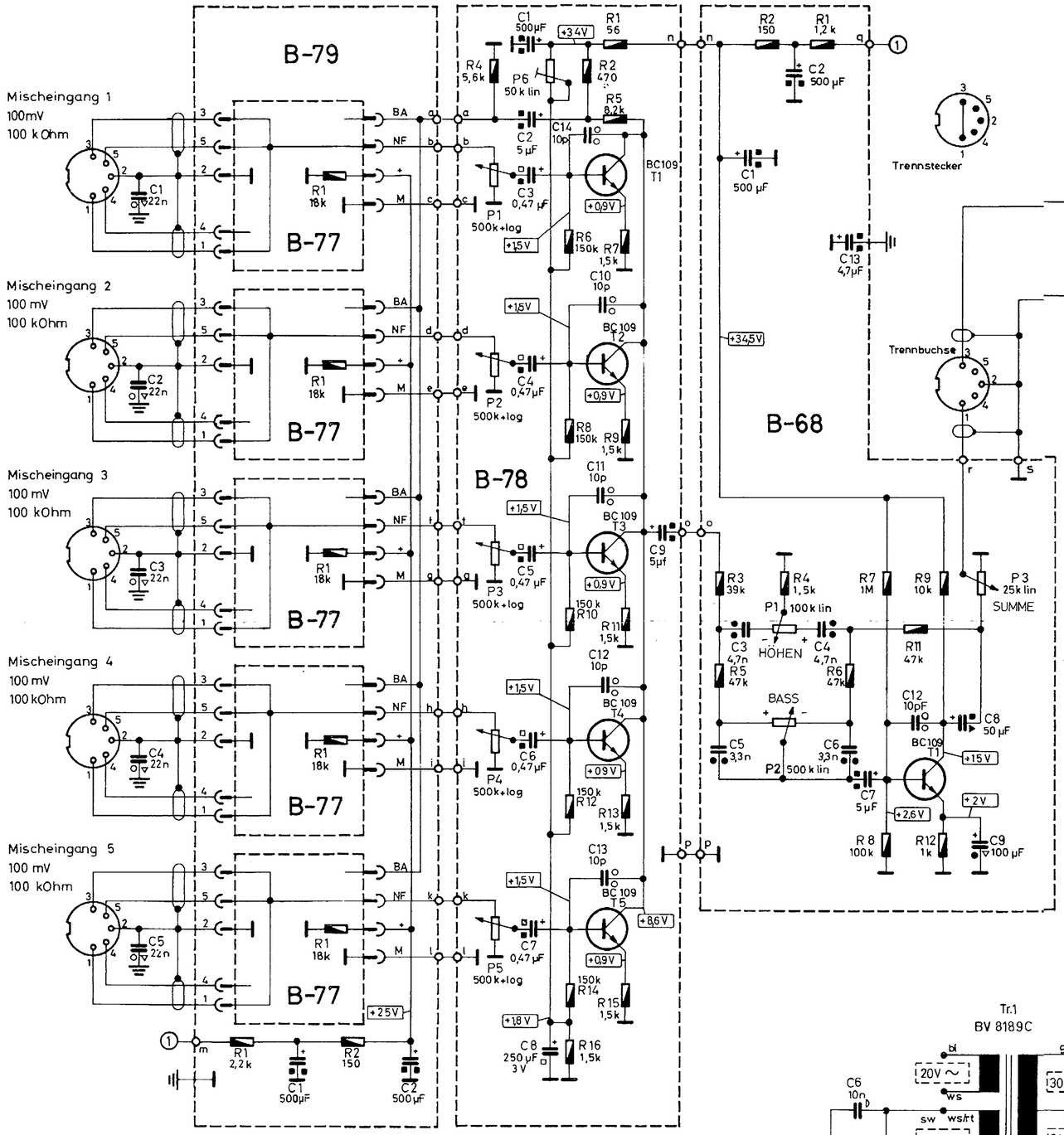


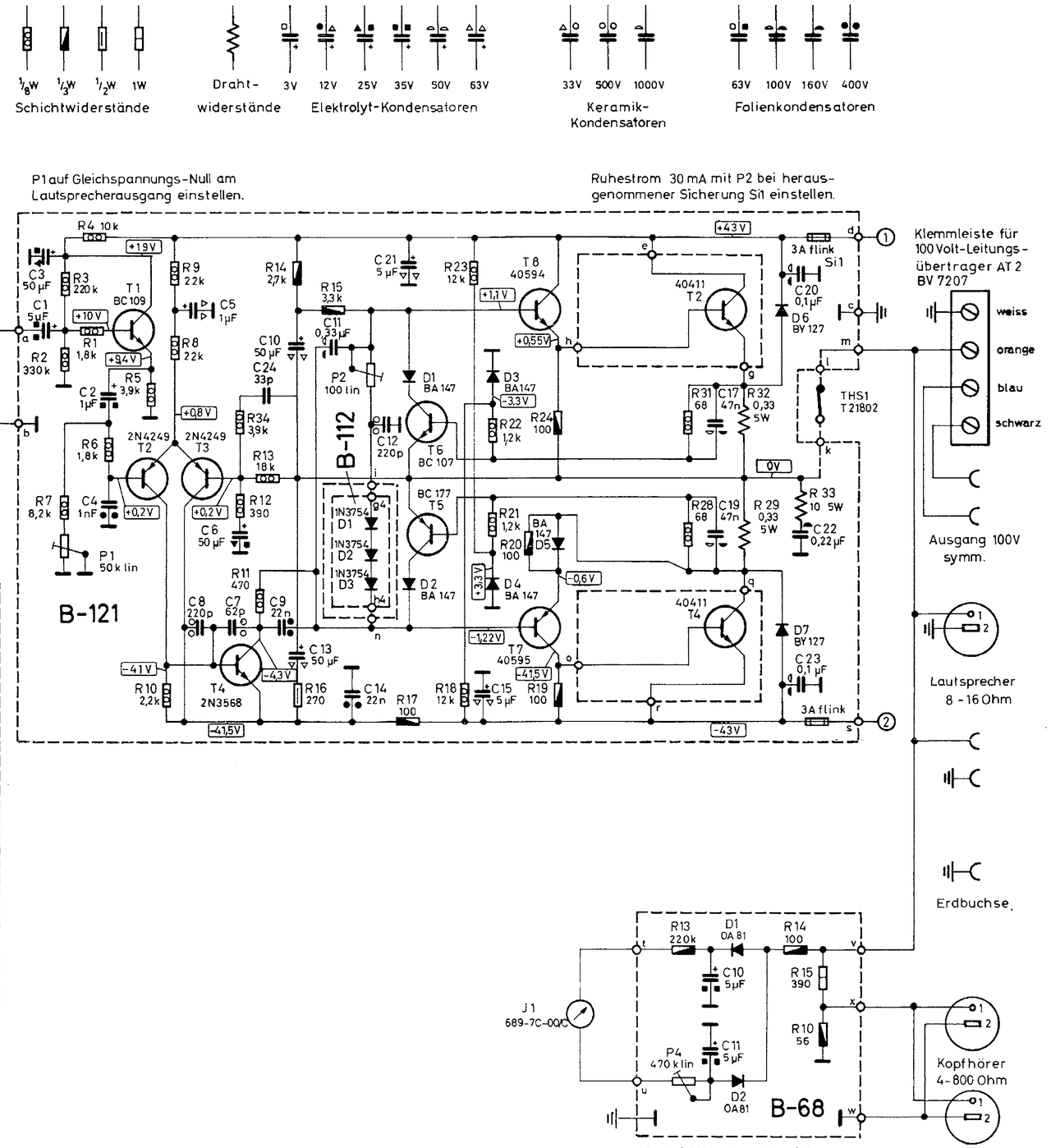


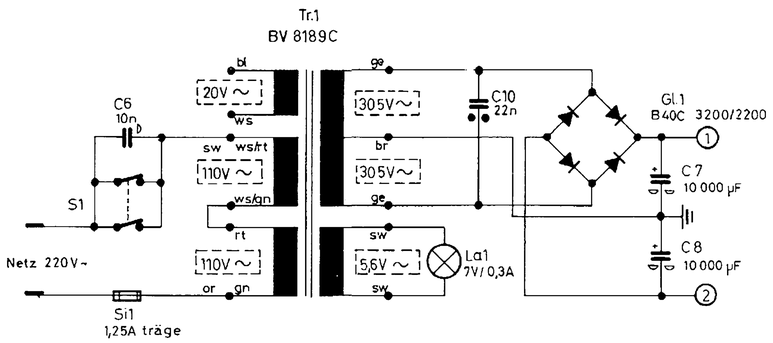


# SCHALTPLAN

ab Nr. 7 600

**E-60**

| Zeichn. Nr. | Maßstab |
|---|---|
| T32 000 184 3Z | |

Diese Zeichnung darf weder vervielfältigt noch dritten Personen mitgeteilt noch ohne unsere schriftliche Genehmigung anderweitig benutzt werden. Sie ist auf Verlangen jeder Zeit zurückzugeben.