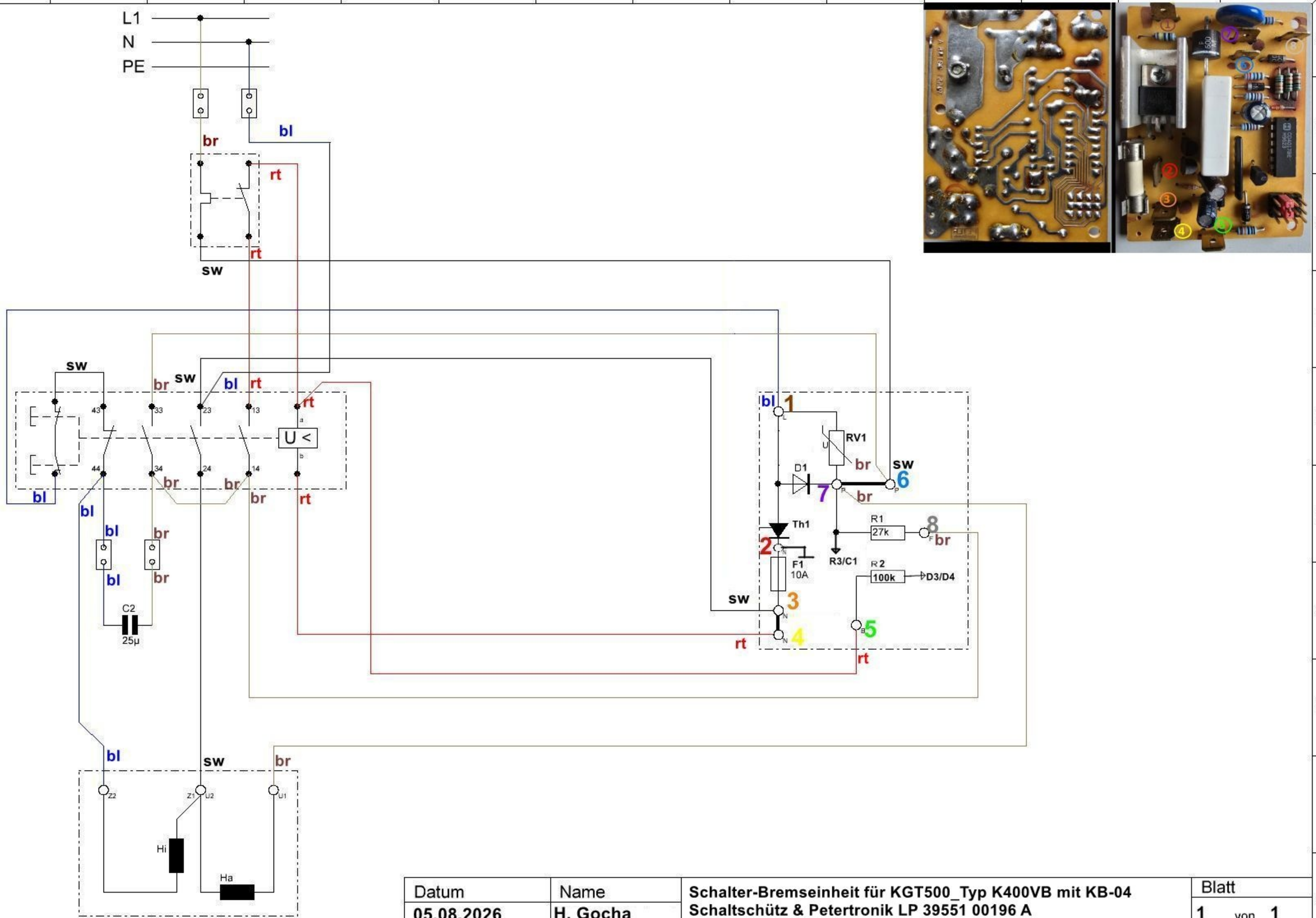

Datum	Name	Schalter-Bremseinheit für KGT500_Typ K400VB mit KB-04 Schaltschütz & Petertronik LP 39551 00196 A	Blatt
05.08.2026	H. Gocha		1 von 1