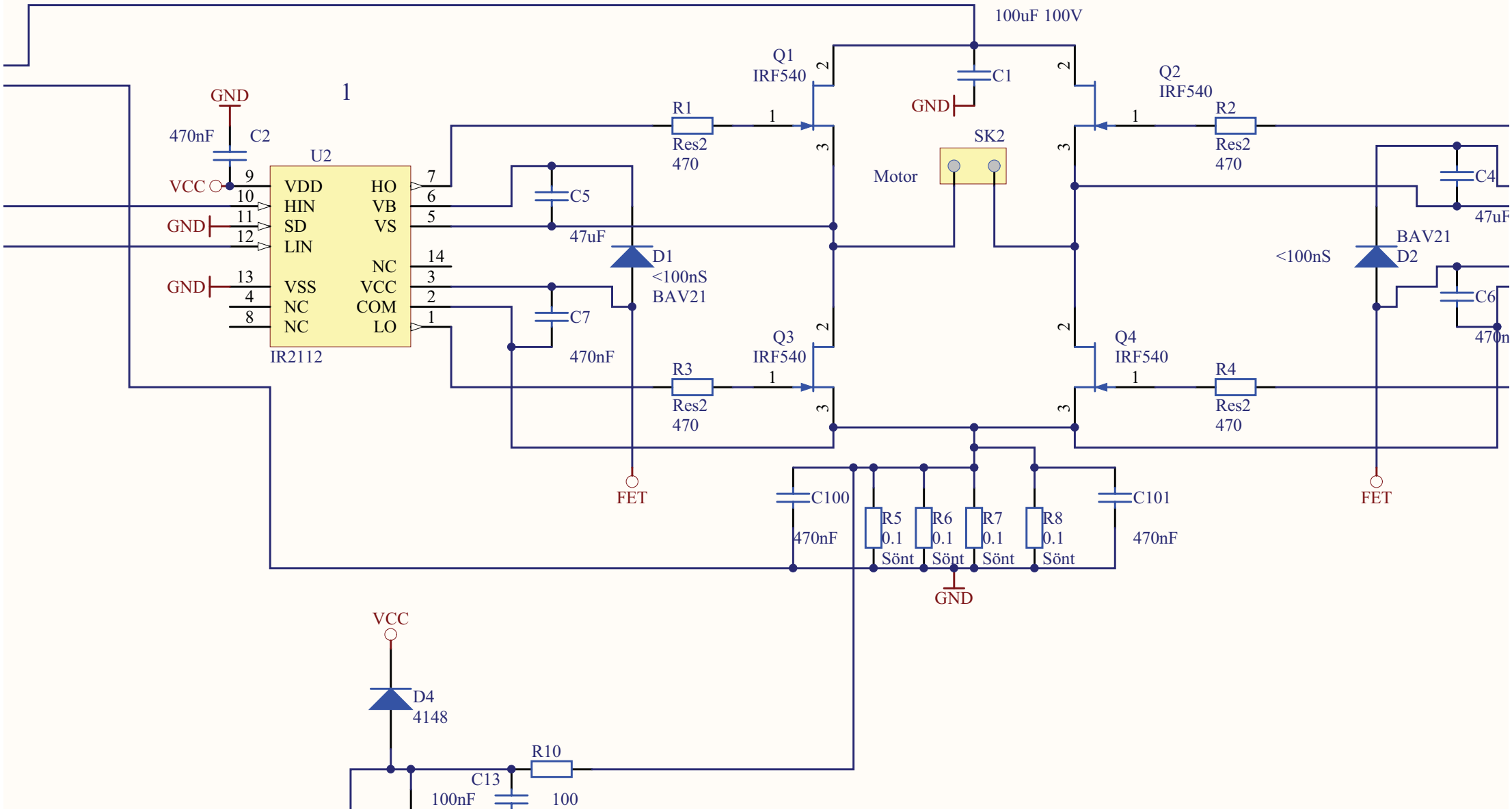
100uF 100V
Q1
IRF540
C1
GND
Q2
IRF540
1
GND
470nF
C2
U2
R1
Res2
470
R2
Res2
470
SK2
Motor
VCC
VDD
HIN
SD
LIN
VSS
NC
NC
HO
VB
VS
NC
VCC
COM
LO
C5
47uF
C4
47uF
D1
<100nS
BAV21
<100nS
BAV21
D2
C7
470nF
C6
470n
IR2112
Q3
IRF540
Q4
IRF540
R3
Res2
470
R4
Res2
470
FET
FET
C100
470nF
R5
0.1
Sönt
R6
0.1
Sönt
R7
0.1
Sönt
R8
0.1
Sönt
C101
470nF
GND
VCC
D4
4148
R10
100
C13
100nF