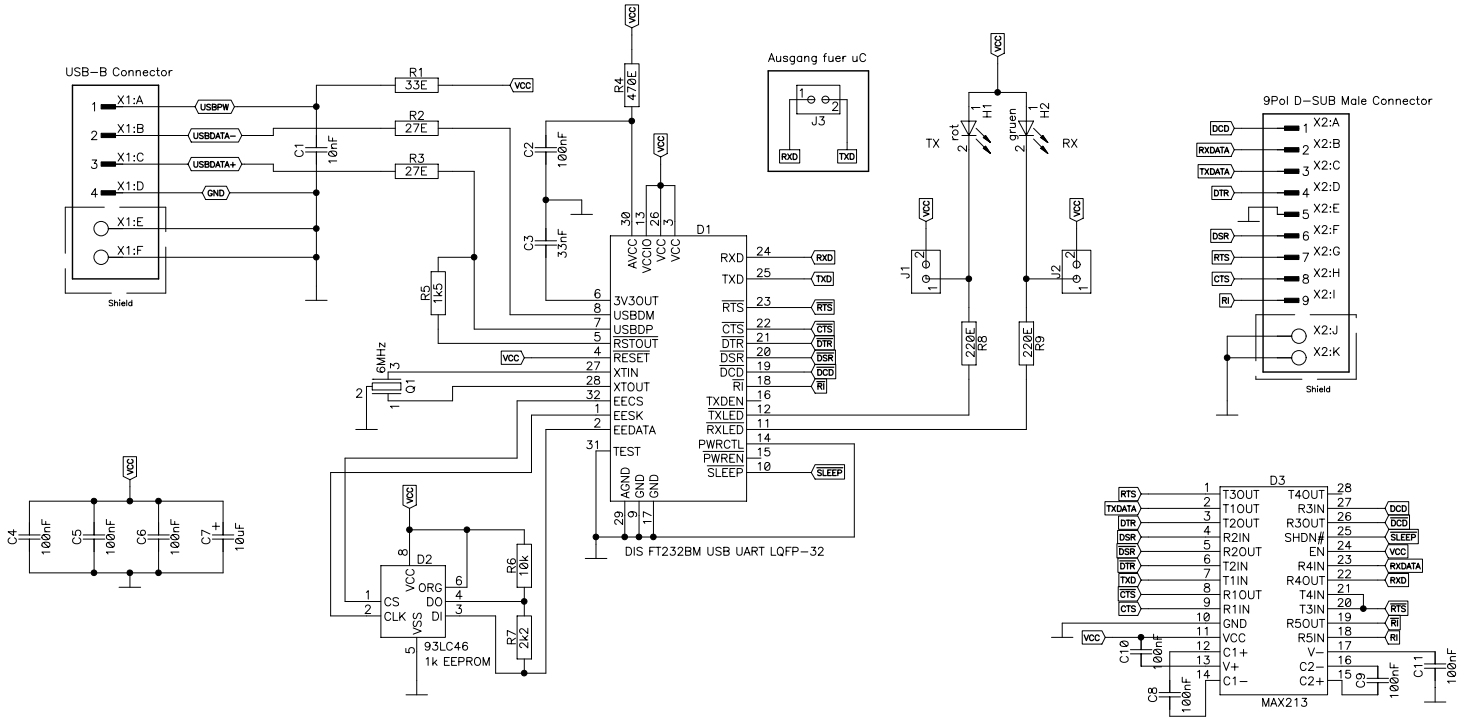

All rights reserved. No part of this publication may be reproduced without permission.

procadesign
für umsichtige Elektronikfertigung
Imkerstrasse 4
CH-8610 Uster
Tel. +41 1 994 15 40
Fax +41 1 942 17 43

REV.	.	REV.	.	REV.	.
DATUM	.	DATUM	.	DATUM	.
ERST.	.	ERST.	.	ERST.	.
DATEI	USB-RS232.sch				

ERSTELLER pst | DATUM 24. 02. 2005 | UPDATE 24. 02. 2005

USB-RS232

BLATT 1 / 1

000000001