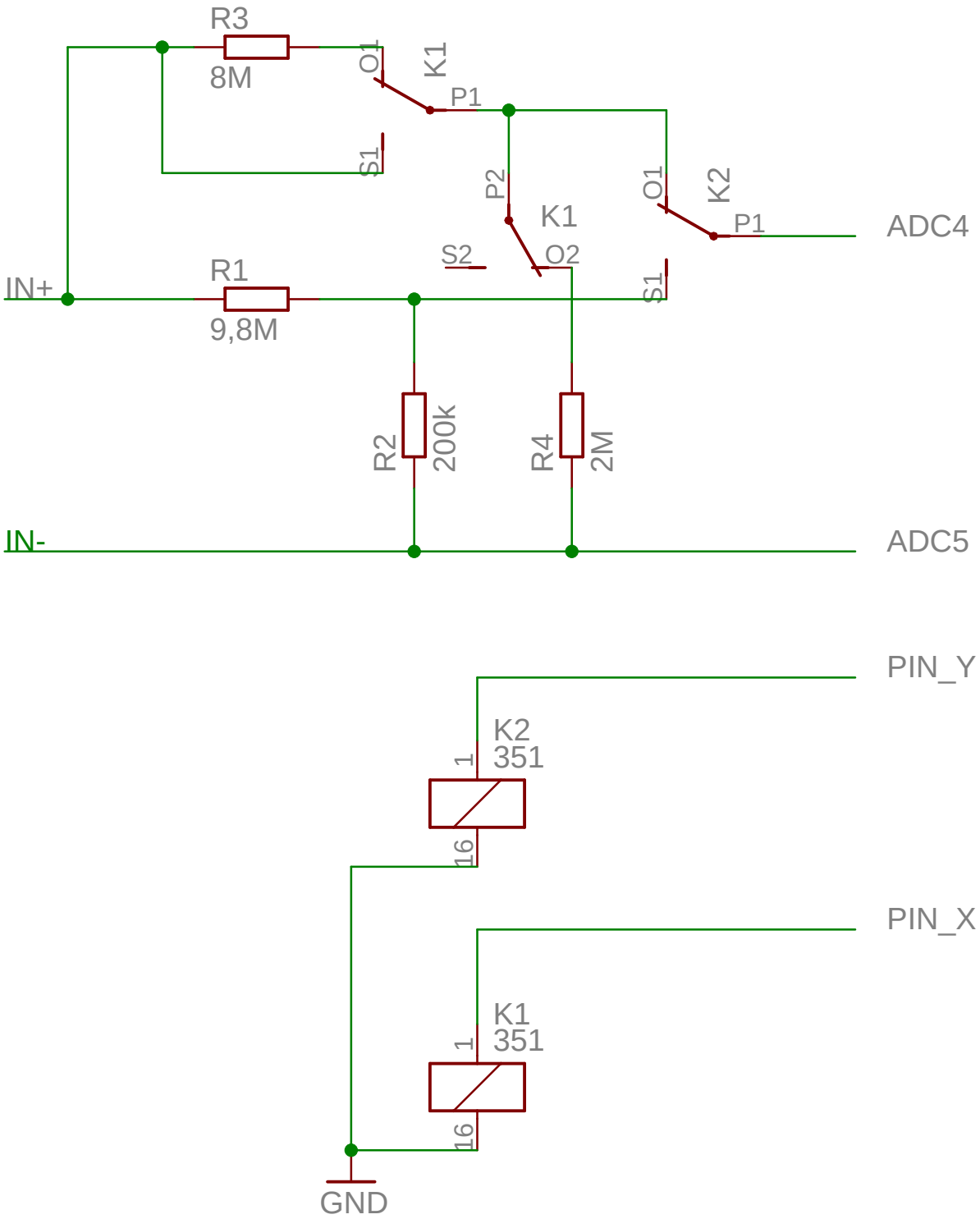
R3
8M
O1
K1
P1
S1
P2
K1
O1
K2
P1
ADC4
S2
O2
S1
IN+
R1
9,8M
R2
200k
R4
2M
IN-
ADC5
PIN_Y
K2
351
1
16
PIN_X
K1
351
1
16
GND