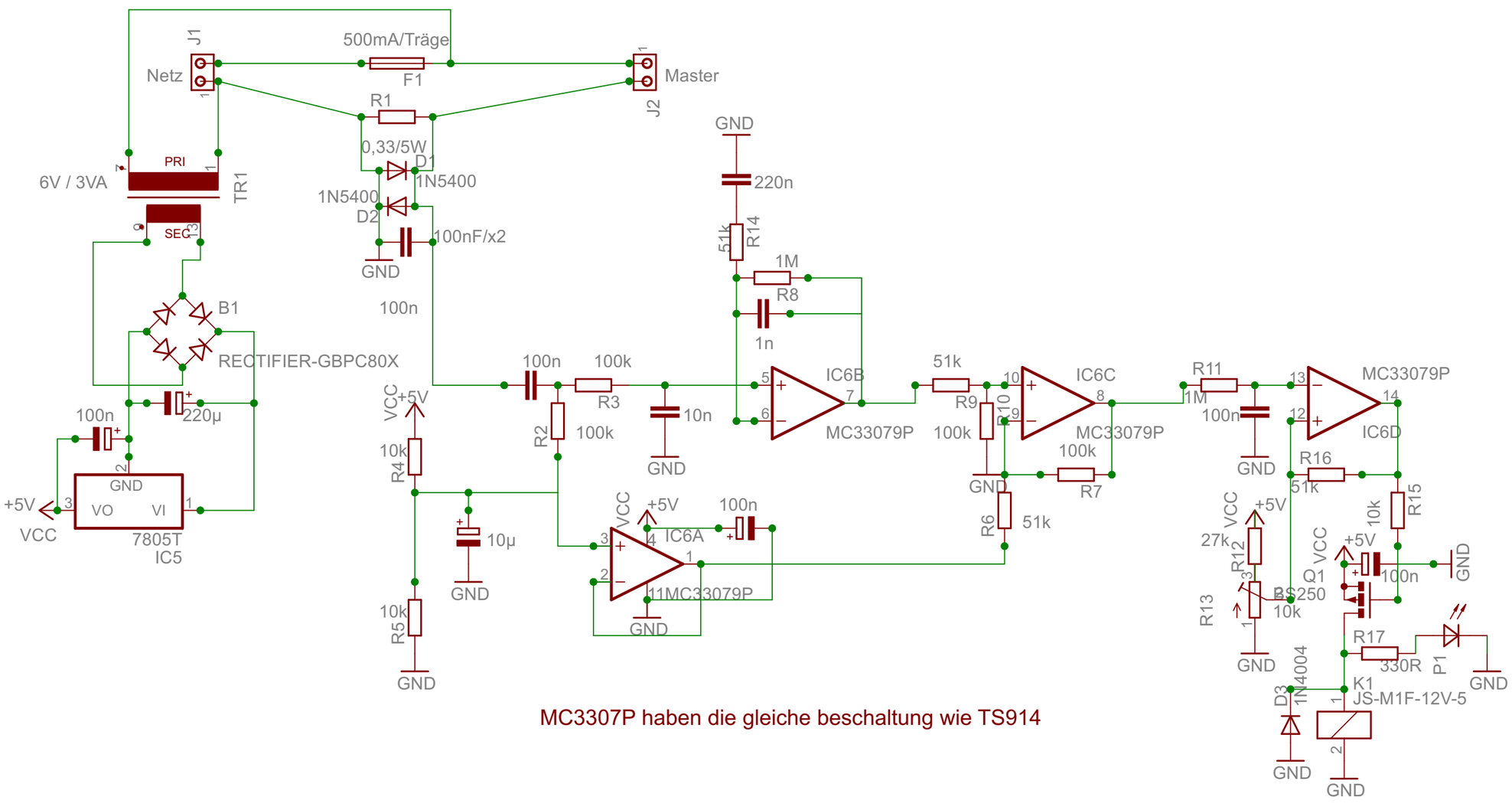

MC3307P haben die gleiche beschaltung wie TS914