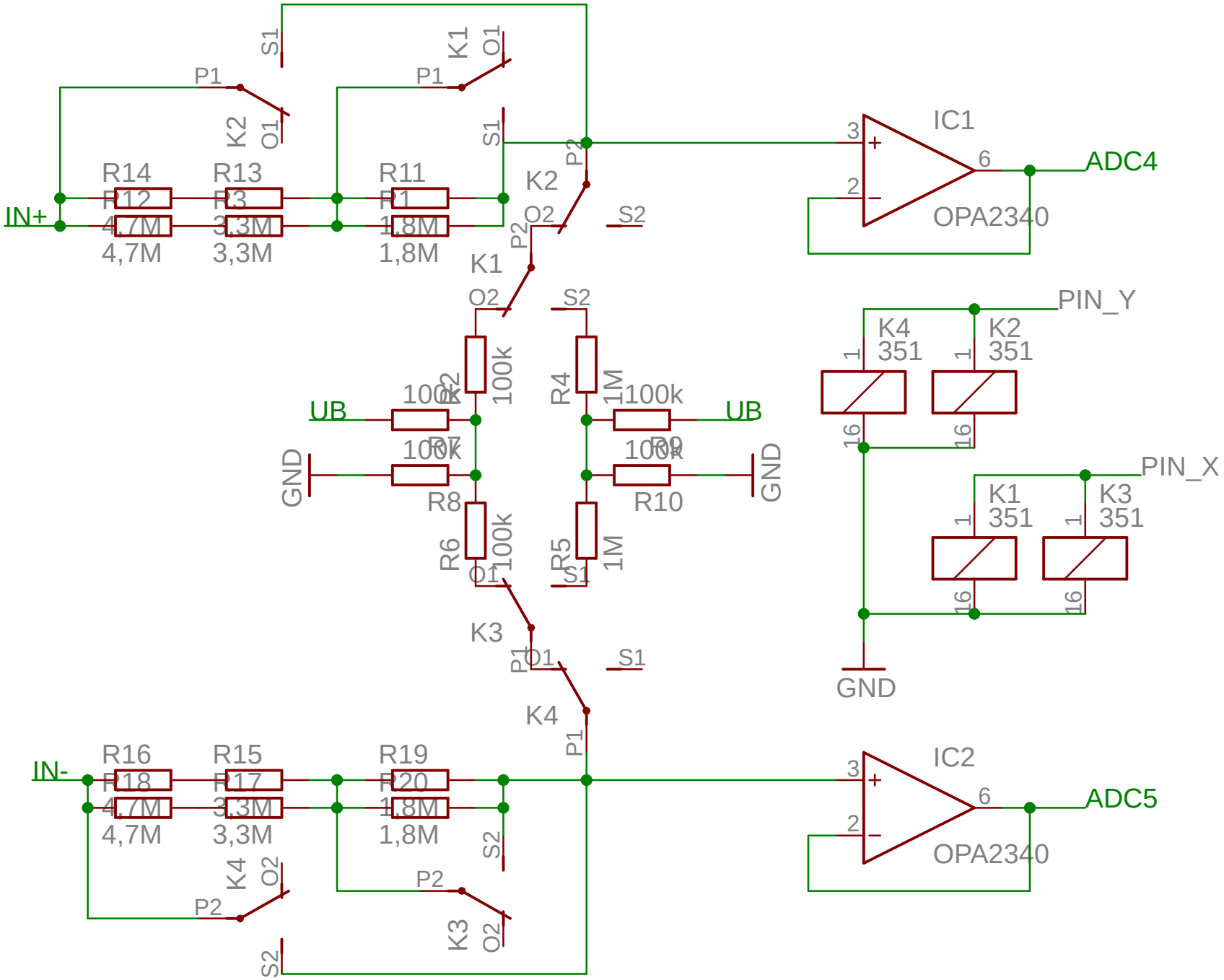
IN+
IN-
R14
R12
4,7M
R13
R3
3,3M
R11
R1
1,8M
R16
R18
4,7M
R15
R17
3,3M
R19
R20
1,8M
K1
K2
K3
K4
P1
P2
S1
S2
O1
O2
IC1
IC2
OPA2340
ADC4
ADC5
UB
GND
R7
100k
R8
R6
R2
R4
1M
R10
R5
PIN_Y
PIN_X
K4
351
K2
351
K1
351
K3
351