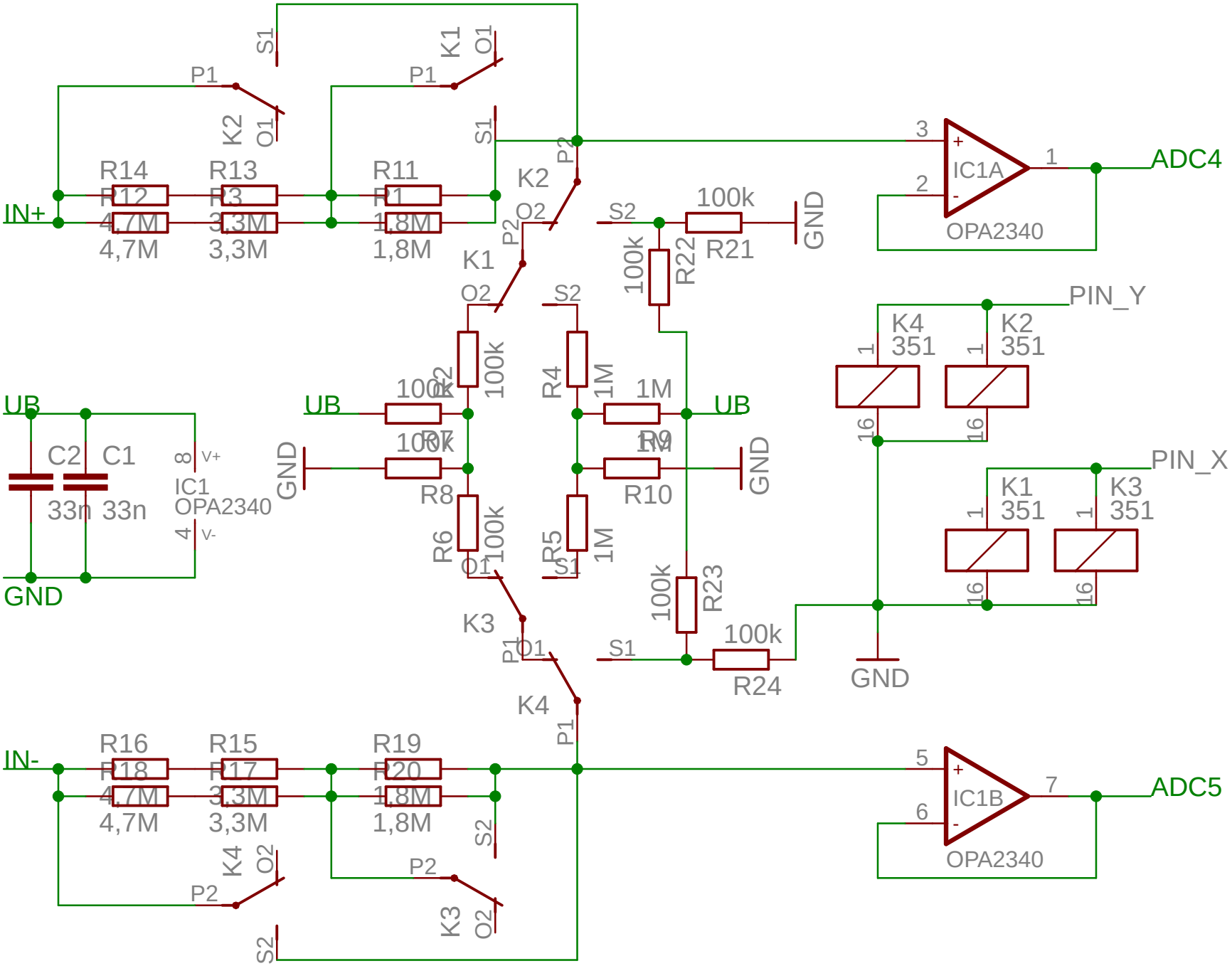

03.06.2010 09:31:13 f=2.00 C:\Programme\EAGLE-5.7.0\umschaltbarer_Teiler_symetrisch.sch (Sheet: 1/1)