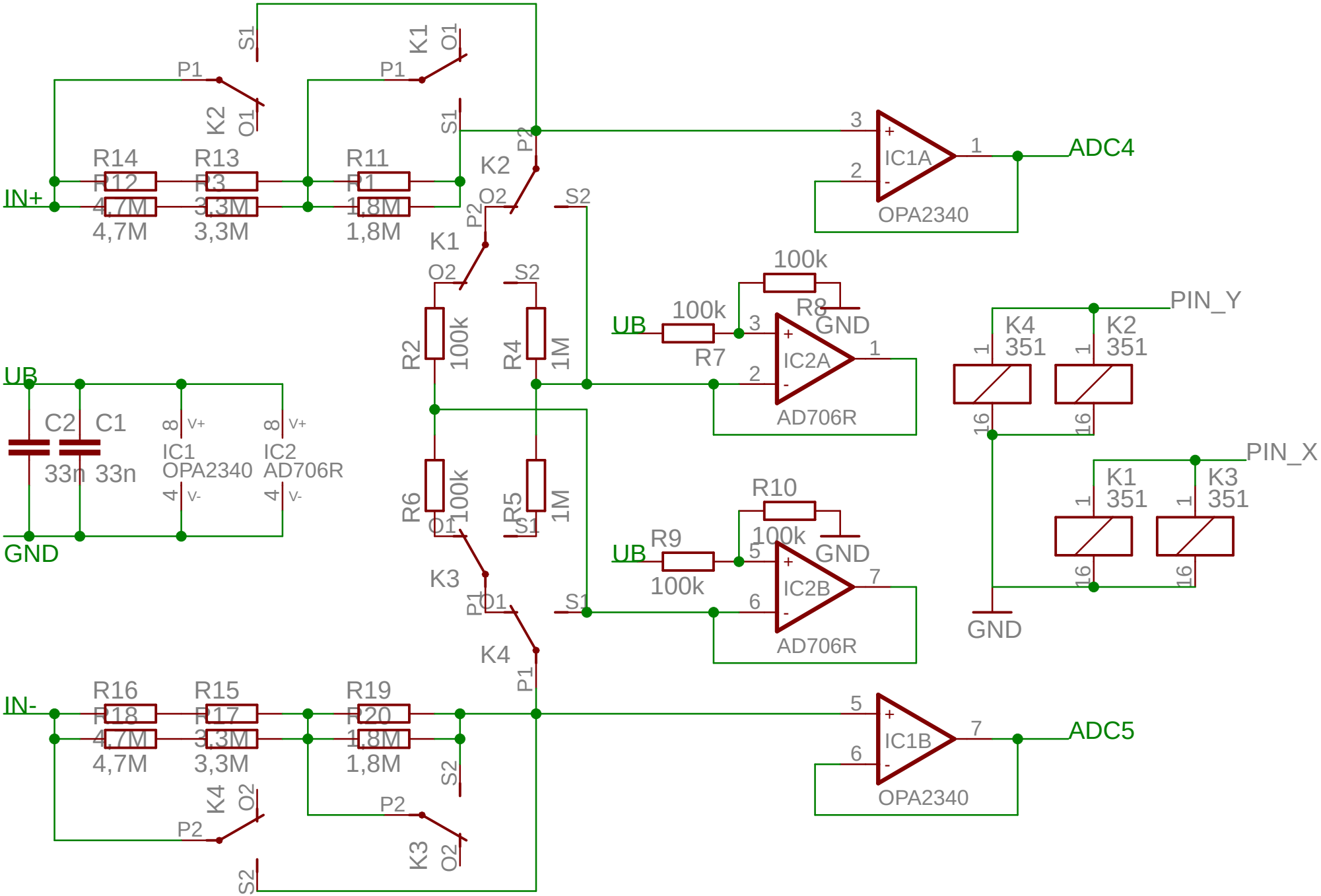

07.06.2010 11:32:31 f=2.00 C:\Programme\EAGLE-5.7.0\umschaltbarer_Teiler_symetrisch.sch (Sheet: 1/1)