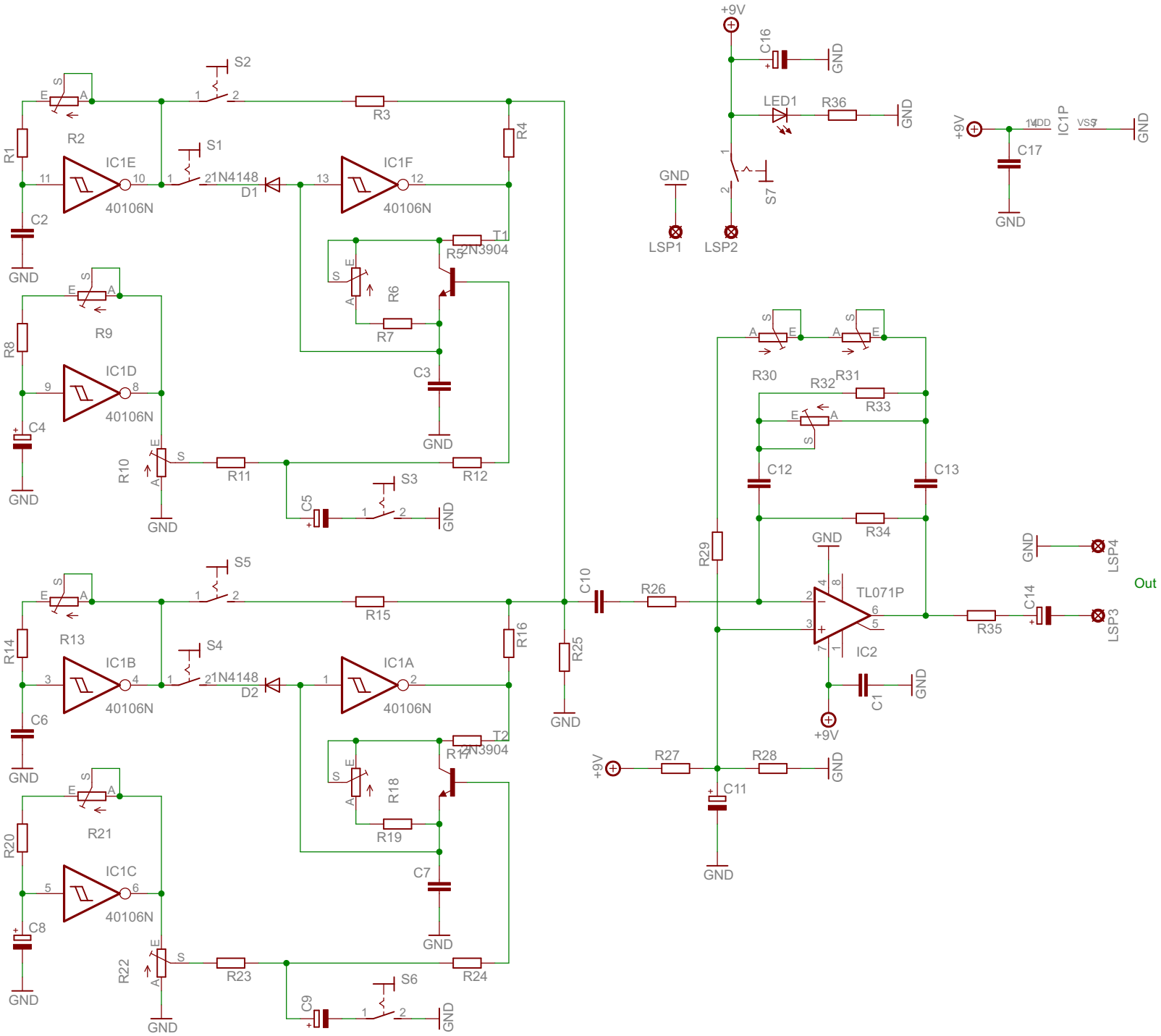

02.07.2010 16:41:13 D:\Dokumente und Einstellungen\piet\Eigene Dateien\eagle\wsg\Weird Sound Generator.sch (Sheet: 1/1)