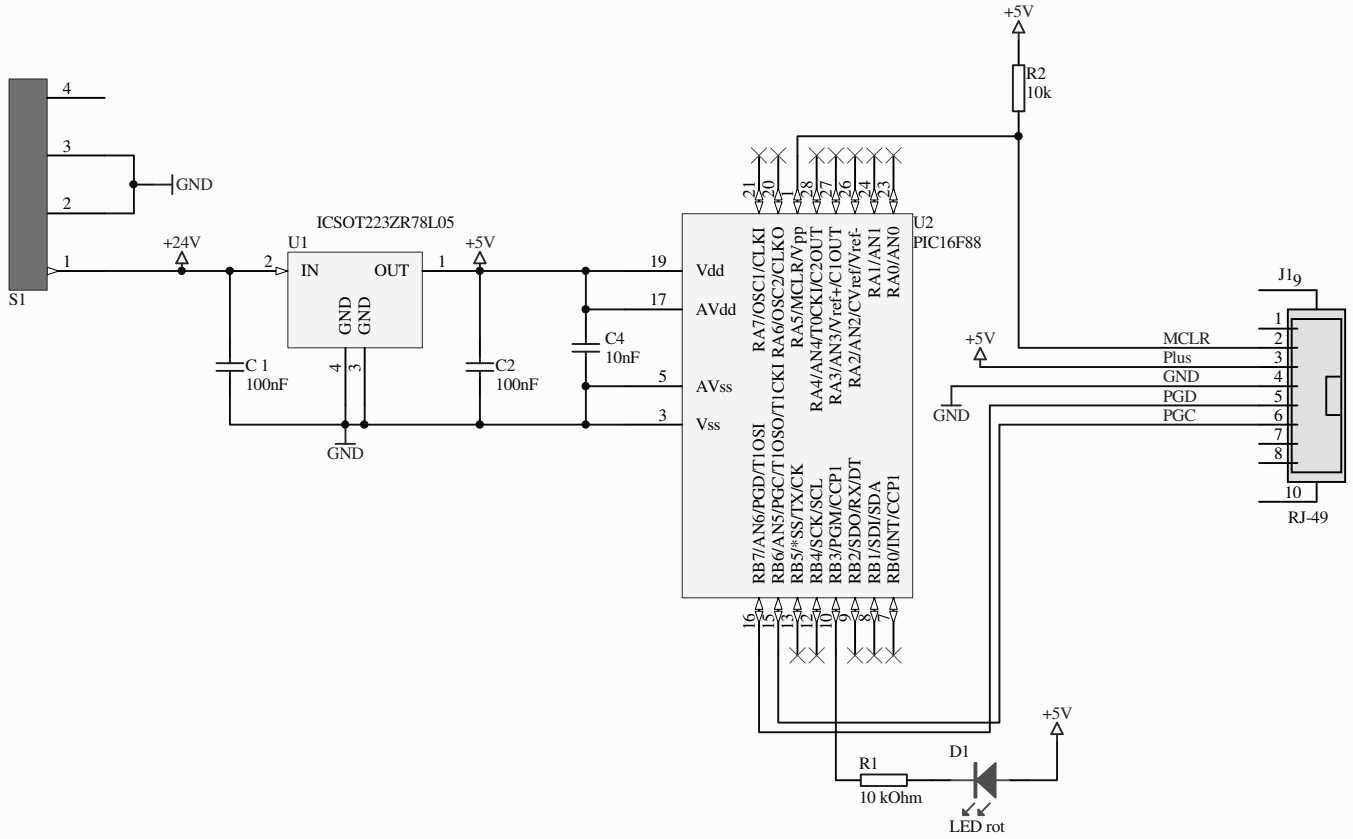

Title		
Size A4	Number	Revision
Date: 15.10.2010	Sheet of	Drawn By:
File: C:\Dokumente und Einstellungen\..\Mikrokontroller LED.SchDoc		