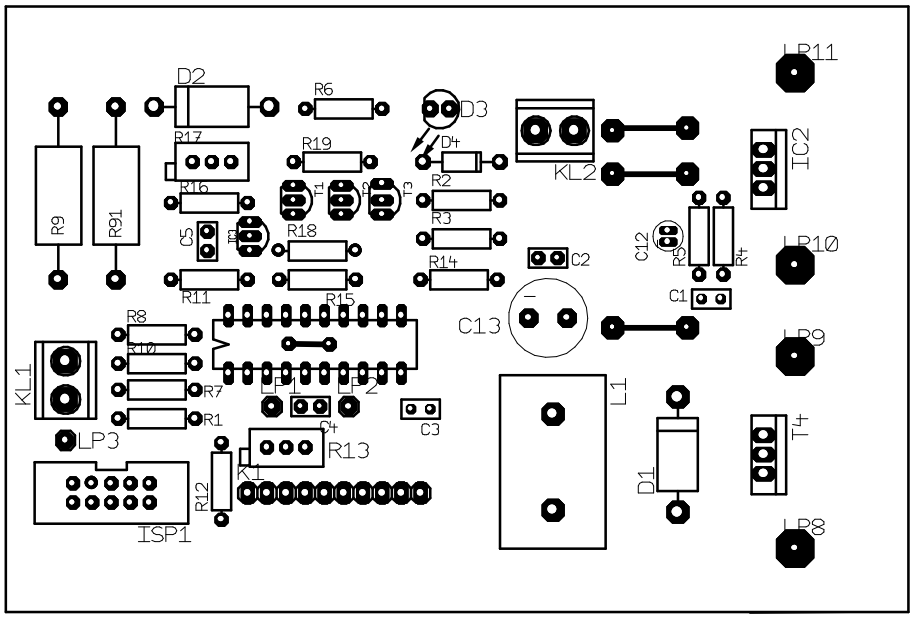
D2
R6
D3
LP11
R17
R19
D4
KL2
IC2
R9
R91
R16
T1
T2
T3
R2
C5
T5
R18
R3
C12
R5
R4
LP10
R11
R15
R14
C2
C1
R8
C13
LP9
KL1
R10
R7
LP1
LP2
L1
R1
C4
C3
LP3
R13
T4
K1
D1
R12
ISP1
LP8