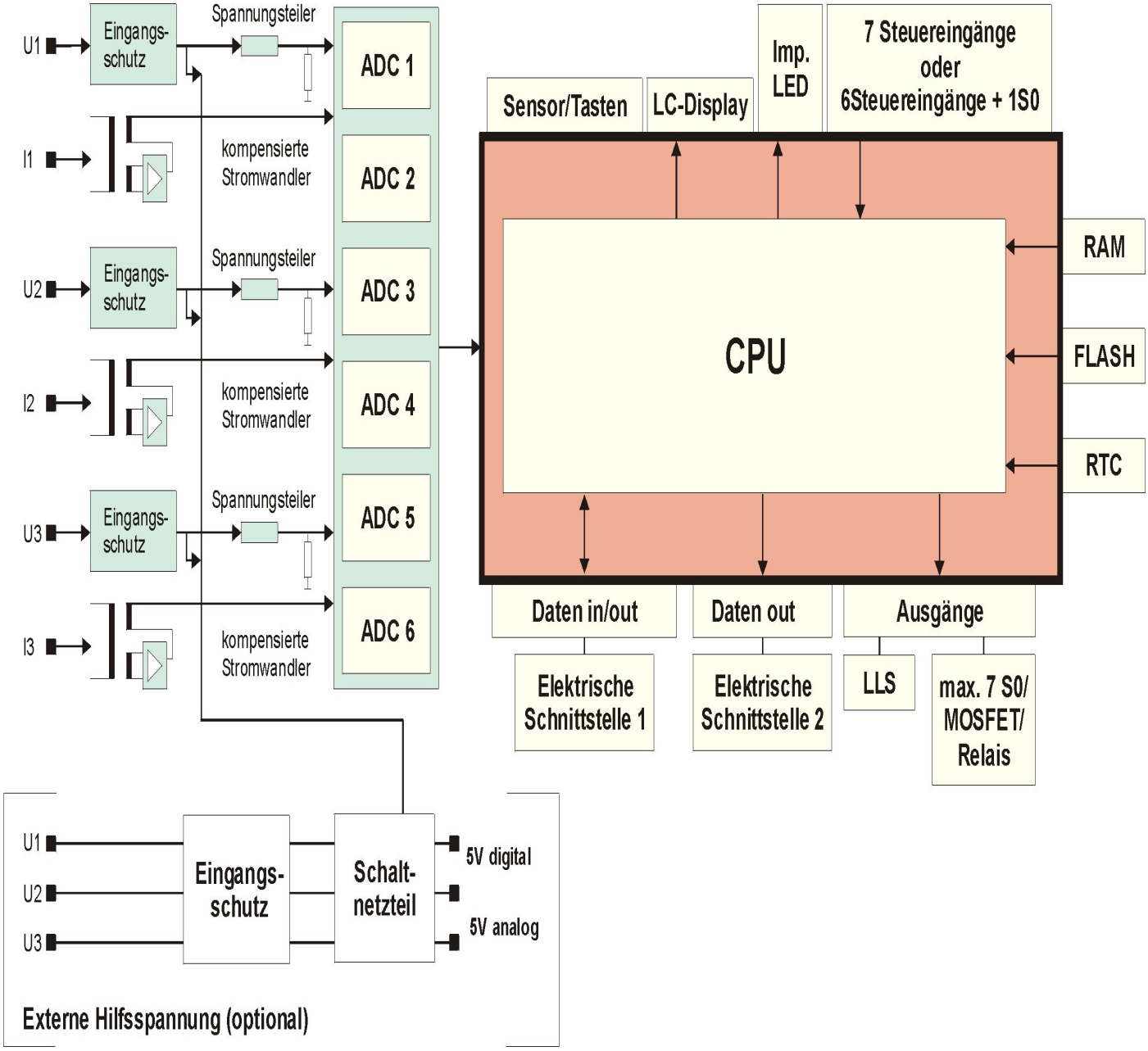
U1
Eingangs-
schutz
Spannungsteiler
ADC 1
I1
kompensierte
Stromwandler
ADC 2
U2
Eingangs-
schutz
Spannungsteiler
ADC 3
I2
kompensierte
Stromwandler
ADC 4
U3
Eingangs-
schutz
Spannungsteiler
ADC 5
I3
kompensierte
Stromwandler
ADC 6
Sensor/Tasten
LC-Display
Imp.
LED
7 Steuereingänge
oder
6Steuereingänge + 1S0
CPU
RAM
FLASH
RTC
Daten in/out
Daten out
Ausgänge
Elektrische
Schnittstelle 1
Elektrische
Schnittstelle 2
LLS
max. 7 S0/
MOSFET/
Relais
U1
U2
U3
Eingangs-
schutz
Schalt-
netzteil
5V digital
5V analog
Externe Hilfsspannung (optional)